Acia - 24x12T



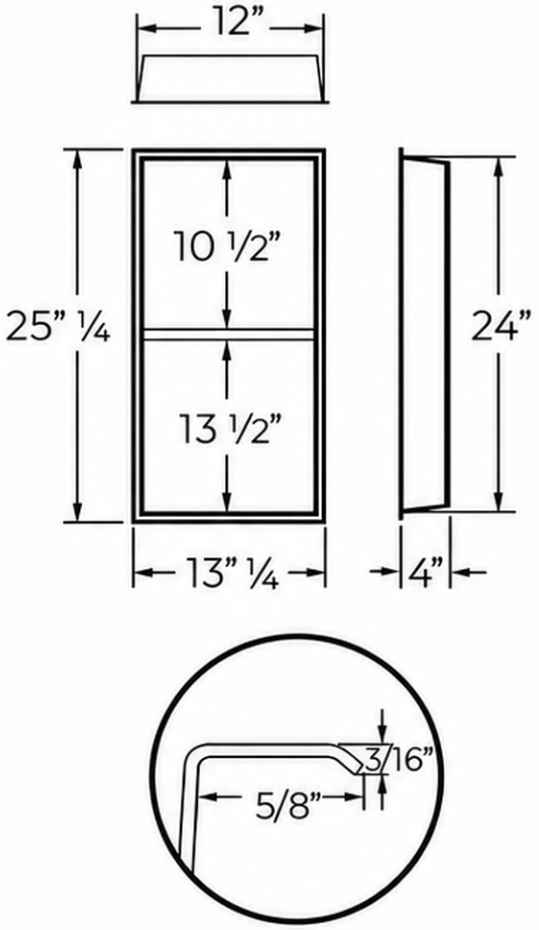

Couleurs et Finis

Colours & finishes



Inox. Brossé
Brushed Stainless Steel



Blanc Mat
Matte White



Blanc Lustré
Glossy White



Noir Mat
Matte Black



PVD Noir
Black PVD



PVD Or
Gold PVD



PVD ambré
PVD Amber