# **Andy** - 12x24

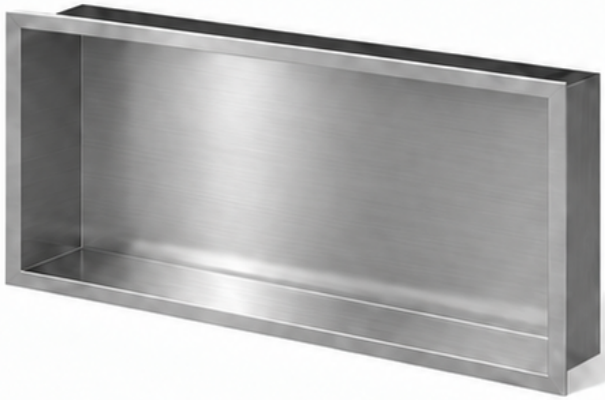

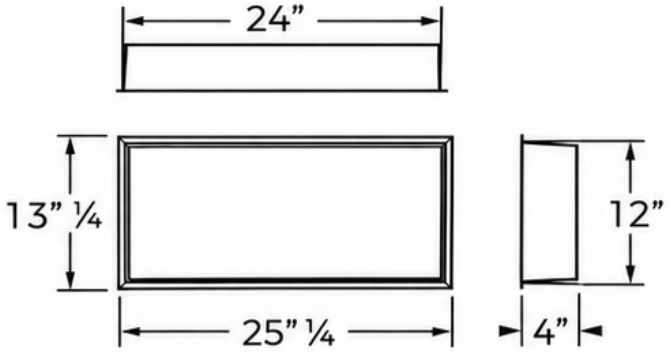


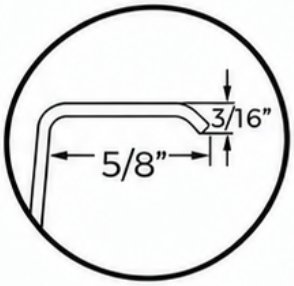


## Couleurs et Finis
*Colours & finishes*



**Inox. Brossé**
*Brushed Stainless Steel*



**Miroir**
*Mirror*



**Blanc Mat**
*Matte White*



**Blanc Lustré**
*Glossy White*



**Noir Mat**
*Matte Black*



**PVD Noir**
*Black PVD*



**PVD Or**
*Gold PVD*



**PVD ambré**
*PVD Amber*